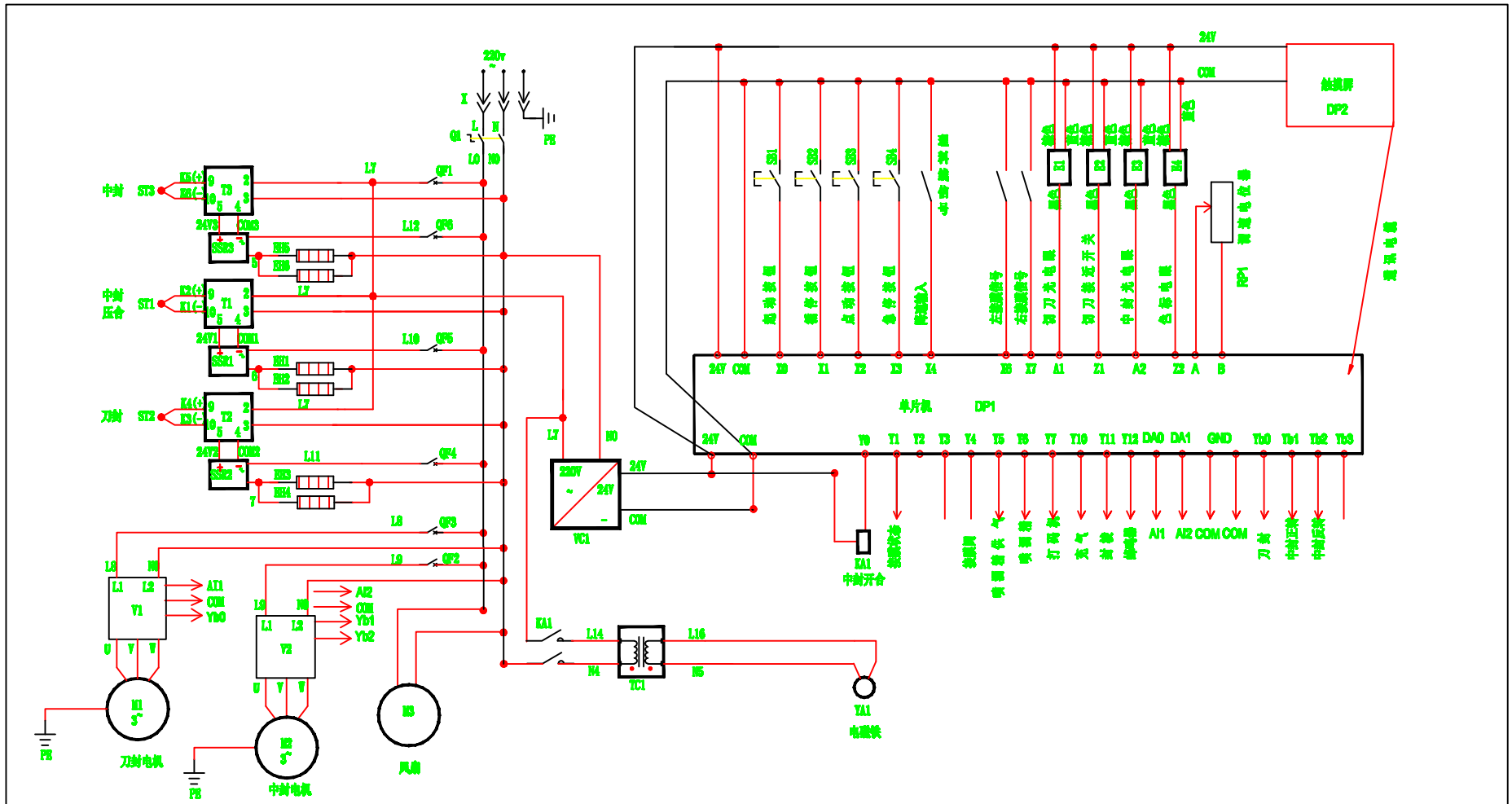

序号	代号	名称	数量	型号规格	备注
34	ST2	热电偶	1	CA-3	0.6米直放
33	ST1	热电偶	1	CA-3	0.6米直放
32	M1	刀封电机	1	220V 750W	4级
31	M2	中封电机	1	220V 550W	
30	M3	风扇电机	1	220V 20W	
29	SB4	按钮开关	1	BA42	红色 冬菇型
28	SB3	按钮开关	1	BA121	黑色
27	SB2	按钮开关	1	BD2402	绿色
26	SB1	按钮开关	1	BA121	绿色
25	YA1	电磁铁	1	MMU-25	
24	Q1	护漏开关	1	JCH13	
23	KA1	中间继电器	1	HY4W	DC24V
22	HH3-HH4	发热管	2	220V,350W	φ0.4×115
21	HH1-HH2	发热管	2	220V,350W	φ0.4×100
20	R4	色标电眼	1	E3S-VS3B4	
19	K3	中封光电开关	1		
18	K2	刀封接近开关	1	M18S-F7	方型
17	K1	刀封光电开关	1	PR9F-TA5X	
16	RP1	电位器	1	2.2KΩ	
15	QF5	自动开关	2	C45N 6A	
14	QF4	自动开关	1	C45N 6A	
13	QF3	自动开关	1	C45N 6A	
12	QF2	自动开关	1	C45N 10A	
11	QF1	自动开关	1	C45N 10A	
10	SSR2	固态继电器	1	GJ40-Y	刀封固态继电器
9	SSR1	固态继电器	1	GJ40-Y	中封固态继电器
8	T2	温控器	1	818IA	刀封温控器
7	T1	温控器	1	818IA	中封温控器
6	TC1	变压器	1	110V	
5	V2	变频器	1		中封变频器
4	V1	变频器	1		刀封变频器
3	VC1	直流稳压器	1	OUT:24V	0.7A
2	DP2	触摸屏	1	400L	
1	DP1	单片机	1		